LIFT BOX M

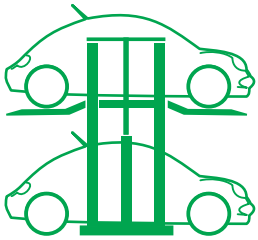

ELEVATORI PER AUTO MONOCOLONNA

SINGLE COLUMN ELEVATOR

Piattaforme realizzate seguendo la Direttiva Macchine 2006/42/CE- 2014/30/UE - 2014/35/UE
Norme EN : EN 12100:2010, EN 60204 - 1: 2006 + A1: 2009 + AC: 2010, EN 13757: 2008, EN 349:1993 + A1:2008.

GREEN PARK srl Via dei Colli 30, 25013, Carpenedolo, BS - Italy
Tel. +39.030.96.98.822 Fax +39.030.96.93.03 P.IVA 02905150989
www.greenparksrl.com info@greenparksrl.com

LIFT BOX M

DIMENSIONI E CARATTERISTICHE

MODELLO SENZA PIEDE INCASSATO

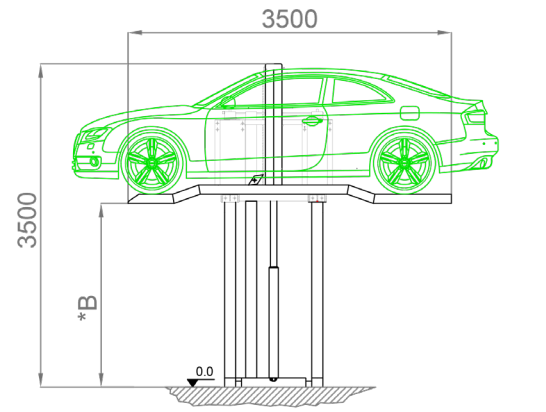

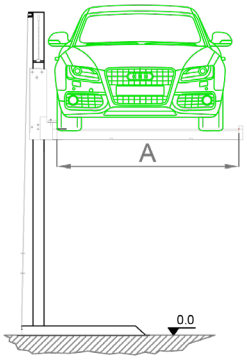

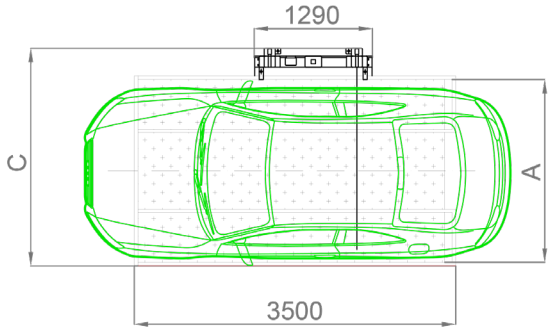

MODELLI				
A	1850	1900	1950	2000
B* max	1950	1950	1950	1950
C	2320	2370	2420	2470
TENSIONE	Volt 220 Kw 1,5			
PORTATA	2000 Kg			

MODELLO CON PIEDE INCASSATO

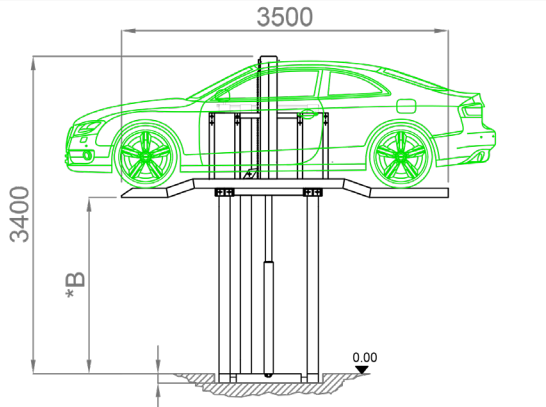

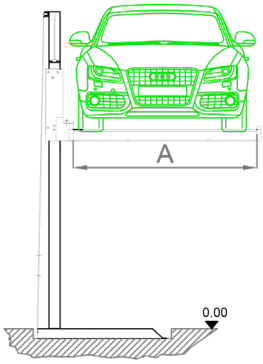

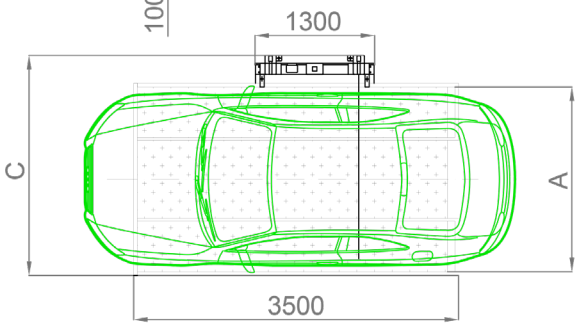

MODELLI				
A	1850	1900	1950	2000
B* max	1850	1850	1850	1850
C	2320	2370	2420	2470
TENSIONE	Volt 220 Kw 1,5			
PORTATA	2000 Kg			

GREEN PARK srl Via dei Colli 30, 25013, Carpenedolo, BS - Italy
Tel. +39.030.96.98.822 Fax +39.030.96.93.03 P.IVA 02905150989
www.greenparksrl.com info@greenparksrl.com

LIFT BOX M

CARICHI E POSSIBILI INSTALLAZIONI

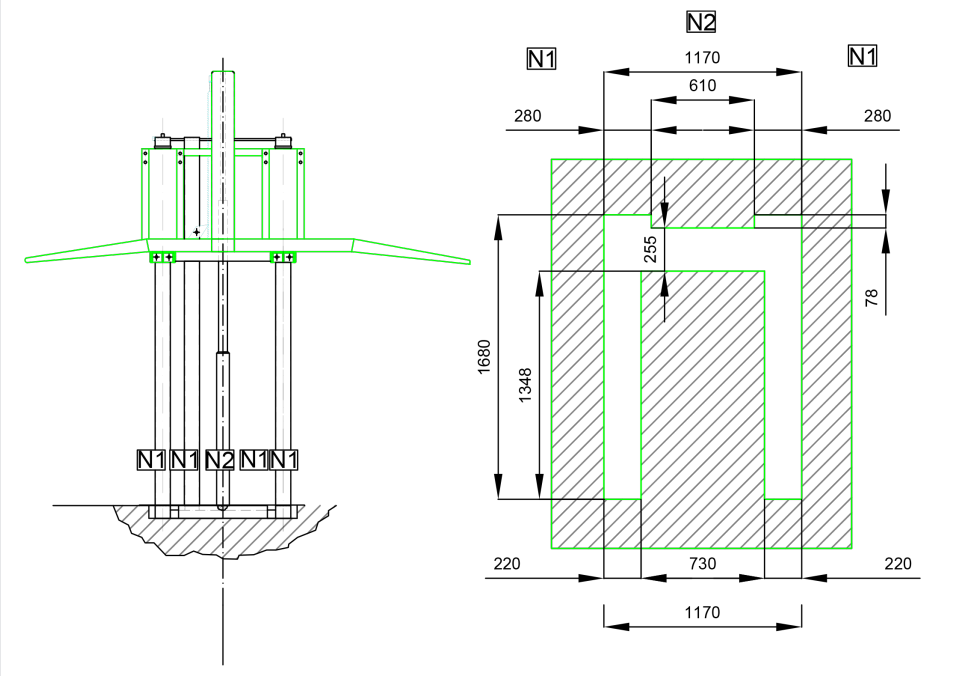

TABELLA DEI CARICHI		
N1	3 kN	300 Kg
N2	25 kN	2500 Kg

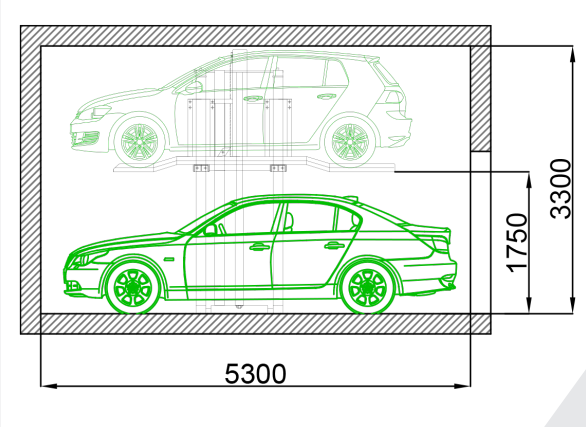

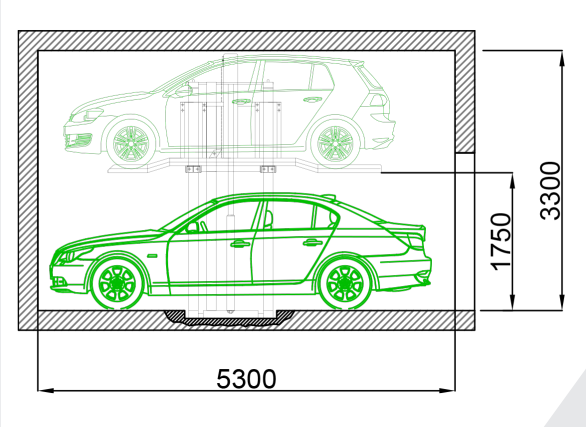

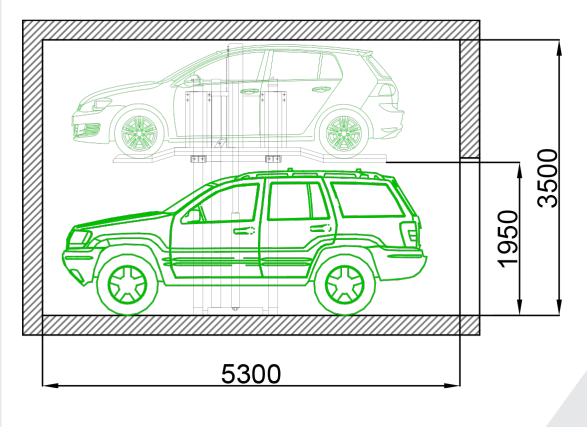

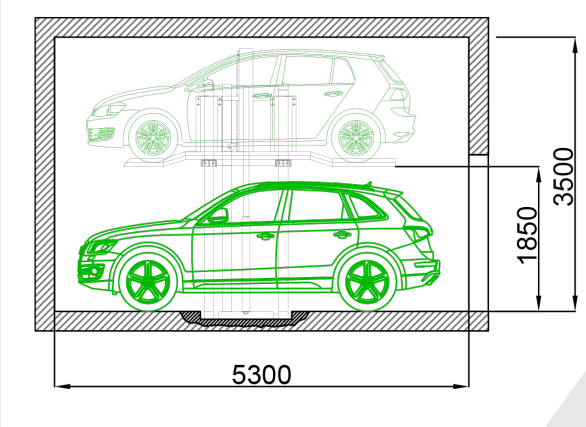

GREEN PARK srl Via dei Colli 30, 25013, Carpenedolo, BS - Italy
Tel. +39.030.96.98.822 Fax +39.030.96.93.03 P.IVA 02905150989
www.greenparksrl.com info@greenparksrl.com

LIFT BOX M

ACCESSORI LIFT BOX M

OPTIONAL ☐ STANDARD ■

TELAIO E STRUTTURA VERNICIATI RAL 3020	■
PIANALE RIVESTITO IN LAMIERA ANTISCIVOLO SPESSORE 3 mm ZINCATO	■
TUBAZIONI IN ACCIAIO GALVANIZZATO E TUBI FLESSIBILI IN GOMMA CATEGORIA R2 500 BAR	■
VELOCITA' DI SALITA DA 0,03 m/s	■
PULSANTIERA DI COMANDO IP 65	■
PORTATA STANDARD KG 2000	■
PORTATA MAGGIORATA KG 2200	☐
VERNICIATURA DELLA STRUTTURA RAL A SCELTA	☐
KIT POMPA MANUALE PER SBLOCCO PIATTAFORMA IN ASSENZA DI RETE	☐
SISTEMA DI ALZATA CON CILINDRO DIRETTO DOPPIO SFILO	■
SISTEMA DI SICUREZZA ATTIVO	■
MOTORE VOLT 320 KW 1,5 HP 2 - COMANDI IN BASSA TENSIONE	■
MOTORE VOLT 380 KW 1,5 HP 2 - COMANDI IN BASSA TENSIONE	☐
COLONNINA PORTA BOTTONIERA AEREA	☐
CULLA DI SICUREZZA REGOLABILE	■

GREEN PARK srl Via dei Colli 30, 25013, Carpenedolo, BS - Italy
Tel. +39.030.96.98.822 Fax +39.030.96.93.03 P.IVA 02905150989
www.greenparksrl.com info@greenparksrl.com